SIEMENS

Hoja de datos 3RV2011-0JA10

Siemens EcoTech



Interruptor automático tamaño S00 para protección de motores, CLASE 10 Disparador por sobrecarga con retardo según intensidad 0,7...1 A Disparador de cortocircuito 13 A borne de tornillo poder de corte estándar

nombre comercial del producto	SIRIUS
designación del producto	Interruptores automáticos
tipo de producto	para protección de motores
denominación del tipo de producto	3RV2
Datos técnicos generales	
tamaño constructivo del interruptor automático	S00
tamaño del contactor combinable específico de la empresa	S00, S0
función del producto función de seccionador	Sí
ampliación del producto interruptor auxiliar	Sí
pérdidas [W] con valor asignado de la intensidad	
● con AC en estado operativo caliente	7,25 W
● con AC en estado operativo caliente por polo	2,4 W
tipo de cálculo de pérdidas dependiente de la corriente	cuadrado
tensión de aislamiento con grado de contaminación 3 con AC valor asignado	690 V
resistencia a tensión de choque valor asignado	6 kV
tensión máxima admitida para separación de protección	
● en redes con neutro aislado entre circuito principal y auxiliar	400 V
● en redes con neutro a tierra entre circuito principal y auxiliar	400 V
grado de protección IP	
● frontal según IEC 60529	IP20
● frontal	IP20
● del borne de conexión	IP20
resistencia a choques según IEC 60068-2-27	25g / 11 ms
vida útil mecánica (ciclos de maniobra)	
● de contactos principales típico	100 000
● de los contactos auxiliares típico	100 000
durabilidad eléctrica (ciclos de maniobra) típico	100 000
designaciones de referencia según IEC 81346-2:2009	Q
corriente permanente valor asignado	1 A
Directiva RoHS (día/mes/año)	10/01/2009
Peso neto por UC	316,6 g
Condiciones ambiente	
altitud de instalación con altura sobre el nivel del mar máx.	2 000 m
temperatura ambiente	

Sujeto a cambios
© Copyright Siemens

● durante el funcionamiento	-20 ... +60 °C
● durante el almacenamiento	-50 ... +80 °C
● durante el transporte	-50 ... +80 °C
compensación de temperatura	-20 ... +60 °C
humedad relativa del aire durante el funcionamiento	10 ... 95 %
Circuito de corriente principal	
número de polos para circuito principal	3
valor de respuesta ajustable para corriente del disparador de sobrecarga dependiente de la corriente	0,7 ... 1 A
tipo de tensión para circuito principal	AC
tensión de empleo	
● valor asignado	690 V
● valor asignado	20 ... 690 V
● con AC-3 valor asignado máx.	690 V
● con AC-3e valor asignado máx.	690 V
frecuencia de empleo valor asignado	50 ... 60 Hz
intensidad de empleo valor asignado	1 A
intensidad de empleo	
● con AC-3 con 400 V valor asignado	1 A
● con AC-3e con 400 V valor asignado	1 A
potencia de empleo	
● con AC-3	
— con 230 V valor asignado	0,2 kW
— con 400 V valor asignado	0,25 kW
— con 500 V valor asignado	0,4 kW
— con 690 V valor asignado	0,6 kW
● con AC-3e	
— con 230 V valor asignado	0,2 kW
— con 400 V valor asignado	0,25 kW
— con 500 V valor asignado	0,4 kW
— con 690 V valor asignado	0,6 kW
frecuencia de maniobra	
● con AC-3 máx.	15 1/h
● con AC-3e máx.	15 1/h
Circuito de corriente secundario	
tipo de tensión para circuito auxiliar y circuito de mando	AC/DC
número de contactos NC para contactos auxiliares	0
número de contactos NA para contactos auxiliares	0
número de contactos conmutados para contactos auxiliares	0
Protección/ Vigilancia	
función del producto	
● detección de defectos a tierra	No
● detección de pérdida de fase	Sí
clase de disparo	CLASS 10
tipo de disparador por sobrecarga	térmico
función de protección protección térmica contra sobrecargas	Sí
poder de corte corriente de cortocircuito límite (Icu)	
● con AC con 240 V valor asignado	100 kA
● con AC con 400 V valor asignado	100 kA
● con AC con 500 V valor asignado	100 kA
● con AC con 690 V valor asignado	100 kA
poder de corte corriente de cortocircuito de servicio (Ics) con AC	
● con 240 V valor asignado	100 kA
● con 400 V valor asignado	100 kA
● con 500 V valor asignado	100 kA
● con 690 V valor asignado	100 kA
valor de respuesta de corriente del disparador instantáneo de cortocircuito	13 A

© Copyright Siemens

Valores nominales UL/CSA	
corriente a plena carga (FLA) para motor trifásico	
● con 480 V valor asignado	1 A
● con 600 V valor asignado	1 A
potencia mecánica entregada [hp]	
● para motor trifásico	
— con 575/600 V valor asignado	0,5 hp
UL File Number (CCN)	E47705 (NLRV, NLRV7), E156943 (NKJH, NKJH7)
Protección contra cortocircuitos	
función del producto protección de cortocircuito	Sí
tipo de disparador por cortocircuito	magnético
tipo de cartucho fusible con red IT para protección contra cortocircuitos del circuito principal	
● con 500 V	gL/gG 10 A
● con 690 V	gL/gG 10 A
certificado de aptitud según Directiva ATEX 2014/34/UE	DMT 02 ATEX F 001
modo de protección Ex según Directiva ATEX 2014/34/UE	Ex II (2) GD
Instalación/ fijación/ dimensiones	
posición de montaje	según las necesidades del usuario
tipo de fijación	fijación por tornillo y abroche a perfil DIN de 35 mm según DIN EN 60715
altura	97 mm
anchura	45 mm
profundidad	97 mm
distancia que debe respetarse	
● para montaje en serie	
— hacia adelante	0 mm
— hacia atrás	0 mm
— hacia arriba	50 mm
— hacia abajo	50 mm
— hacia un lado	0 mm
● a piezas puestas a tierra	
— hacia adelante	0 mm
— hacia atrás	0 mm
— hacia arriba	50 mm
— hacia un lado	30 mm
— hacia abajo	50 mm
● a piezas bajo tensión	
— hacia adelante	0 mm
— hacia atrás	0 mm
— hacia arriba	50 mm
— hacia abajo	50 mm
— hacia un lado	30 mm
● a piezas puestas a tierra con 400 V	
— hacia abajo	30 mm
— hacia arriba	30 mm
— hacia un lado	9 mm
● a piezas bajo tensión con 400 V	
— hacia abajo	30 mm
— hacia arriba	30 mm
— hacia un lado	9 mm
● a piezas puestas a tierra con 500 V	
— hacia abajo	30 mm
— hacia arriba	30 mm
— hacia un lado	9 mm
● a piezas bajo tensión con 500 V	
— hacia abajo	30 mm
— hacia arriba	30 mm
— hacia un lado	9 mm
● a piezas puestas a tierra con 690 V	

© Copyright Siemens

— hacia abajo	50 mm
— hacia arriba	50 mm
— hacia atrás	0 mm
— hacia un lado	30 mm
— hacia adelante	0 mm
● a piezas bajo tensión con 690 V	
— hacia abajo	50 mm
— hacia arriba	50 mm
— hacia atrás	0 mm
— hacia un lado	30 mm
— hacia adelante	0 mm
Conexiones/ Bornes	
componente del producto borne desmontable para circuito auxiliar y de control	No
versión de la conexión eléctrica	
● para circuito principal	conexión por tornillo
disposición de la conexión eléctrica para circuito principal	arriba y abajo
tipo de secciones de conductor conectables	
● para contactos principales	
— monofilar o multifilar	2x (0,75 ... 2,5 mm²), 2x 4 mm²
— alma flexible con preparación de los extremos de cable	2x (0,5 ... 1,5 mm²), 2x (0,75 ... 2,5 mm²)
● con cables AWG para contactos principales	2x (18 ... 14), 2x 12
sección de conductor conectable para contactos principales	
● monofilar o multifilar	0,75 ... 4 mm²
● alma flexible con preparación de los extremos de cable	0,5 ... 2,5 mm²
calibre AWG como sección de conductor conectable codificada para contactos principales	18 ... 12
par de apriete	
● para contactos principales con bornes de tornillo	0,8 ... 1,2 N·m
tipo de vástago del destornillador	Diámetro 5 ... 6 mm
tamaño de la punta del destornillador	Pozidriv tam. 2
tipo de rosca del tornillo de conexión	
● para contactos principales	M3
Seguridad	
función del producto apta para función de seguridad	Sí
aptitud para uso	
● conexión de seguridad	No
● desconexión de seguridad	Sí
vida de servicio máx.	10 a
ensayo tiempo de misión debido al desgaste necesario	Sí
cuota de defectos peligrosos	
● en modo de baja demanda según SN 31920	40 %
● en modo de alta demanda según SN 31920	50 %
valor B10 en modo de alta demanda según SN 31920	5 000
tasa de fallos [valor FIT] en modo de baja demanda según SN 31920	50 FIT
ISO 13849	
tipo de dispositivo según ISO 13849-1	3
sobredimensionamiento según ISO 13849-2 necesario	Sí
IEC 61508	
tipo de equipo de seguridad según IEC 61508-2	Tipo A
valor T1	
● para intervalo entre pruebas o vida útil según IEC 61508	10 a
Seguridad electrica	
grado de protección IP frontal según IEC 60529	IP20
protección contra contactos directos frontal según IEC 60529	a prueba de contacto directo con los dedos en caso de contacto vertical por la parte frontal
Indicación	

© Copyright Siemens

versión de pantalla para estado de conmutación	Muletilla

Homologaciones Certificados

declaración medioambiental de producto	
● potencial de efecto invernadero [CO2 eq] / durante la fabricación	1.98 kg
● potencial de efecto invernadero [CO2 eq] / durante la comercialización	0.134 kg
● potencial de efecto invernadero [CO2 eq] / durante el funcionamiento	72.7 kg
● potencial de efecto invernadero [CO2 eq] / tras fin de la vida	-0.116 kg
● potencial de efecto invernadero [CO2 eq] / total	74.698 kg

Environment

Environmental Confirmations

General Product Approval

General Product Approval

For use in hazardous locations

For use in hazardous locations

Test Certificates

Type Test Certificates/Test Report

Special Test Certificate

Maritime application

Maritime application

other

Miscellaneous

Confirmation

Miscellaneous

other

Railway

Special Test Certificate

Confirmation

Más información

Información sobre el embalaje
https://support.industry.siemens.com/cs/ww/es/view/109813875
Information for data generation and storage
https://support.industry.siemens.com/cs/ww/en/view/109995012
Information- and Downloadcenter (Catálogos, Folletos,…)
https://www.siemens.com/ic10
Industry Mall (sistema de pedido online)
https://mall.industry.siemens.com/mall/es/es/Catalog/product?mlfb=3RV2011-0JA10
Service&Support (Manuales, certificados, características, FAQ,…)
https://support.industry.siemens.com/cs/ww/es/ps/3RV2011-0JA10
Base de datos de imágenes (fotos de producto, dibujos acotados 2D, modelos 3D, esquemas de conexiones, macros EPLAN, …)
https://www.automation.siemens.com/bilddb/cax_de.aspx?mlfb=3RV2011-0JA10&lang=en
Generador CAx online
https://support.automation.siemens.com/WW/CAXorder/default.aspx?lang=en&mlfb=3RV2011-0JA10
Kennlinien
https://curves.simaris.siemens.com/curves/3RV2011-0JA10

© Copyright Siemens

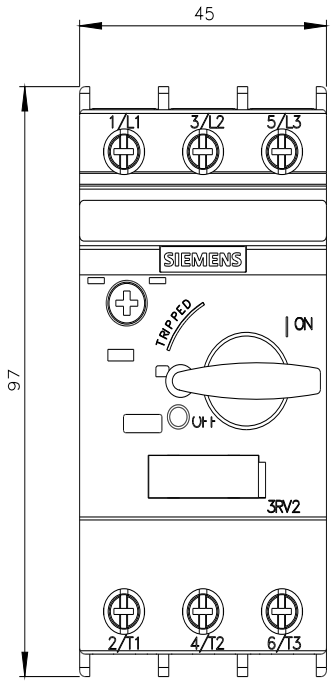

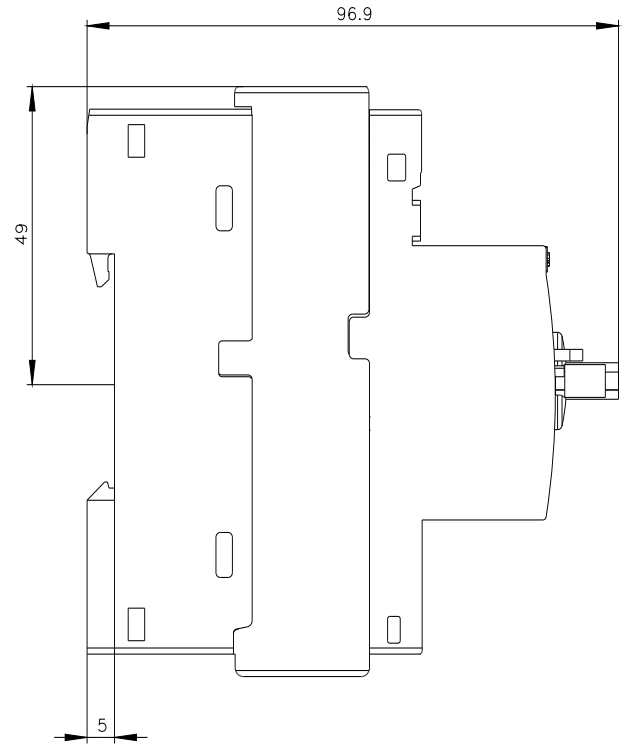

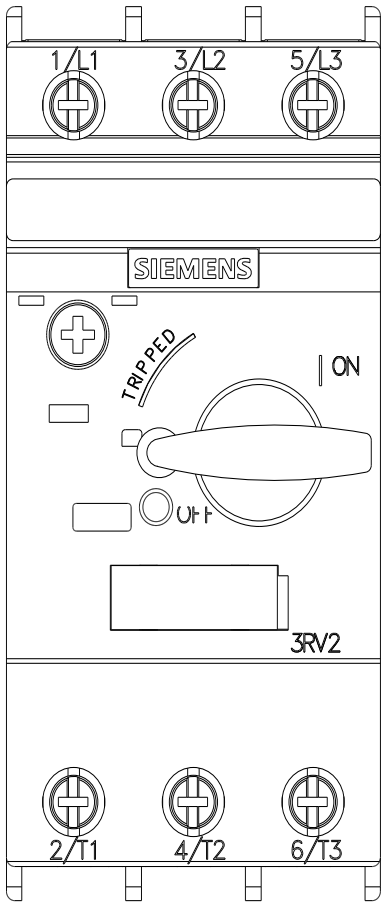

© Copyright Siemens

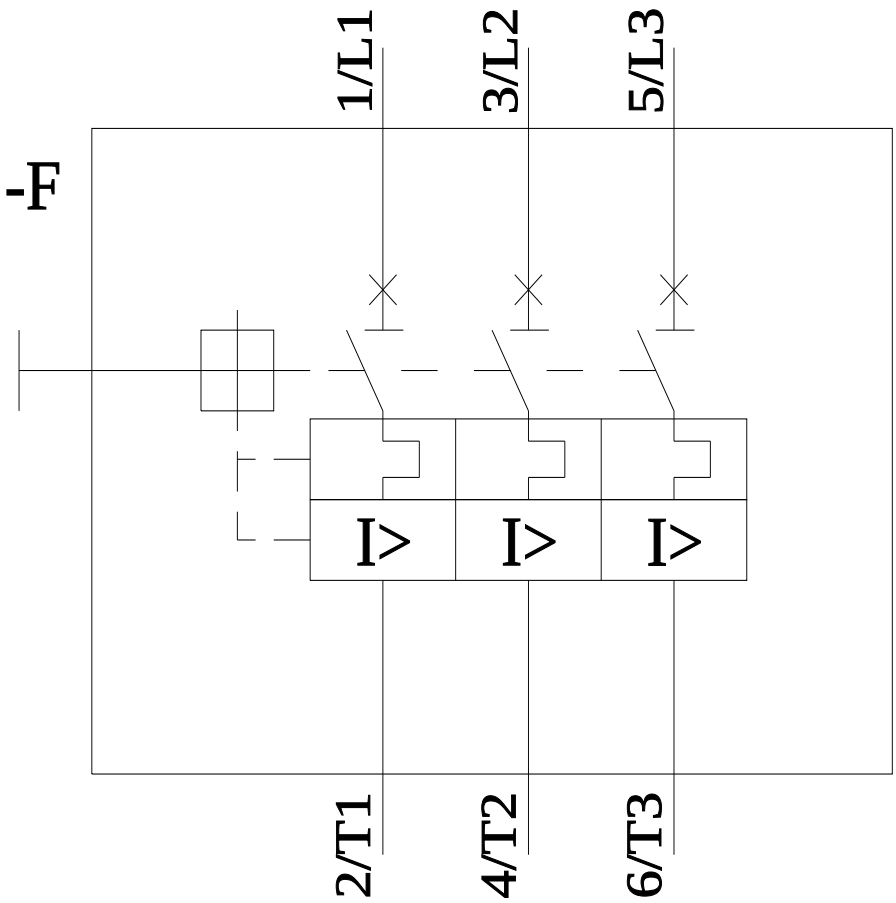

Última modificación: 5/5/2026

© Copyright Siemens